– A型电子分析天平
Type Electronic Analytical Balance

能特点

电磁力平衡式称量传感器;
外置砝码校准，全自动校准；
寸玻璃防风罩，视野清晰、明亮；
比度、超大液晶显示屏；
屏背光照明，确保工作环境照明不足时能正常使用；
保护；
RS232接口，可直接连接PC或打印机。

ATURES

use of electromagnetic force balance type weighing sensor;
omatic external calibration weights, automatic calibration;
e-size glass windscreen, clear vision and bright;
-contrast, large LCD screen;
display backlight ;
rload protection;
t-in RS232 interface for direct connection to PC or printer.

型号 Model	A1004	A2004
规格 Specification	100g/0.1mg	200g/0.1mg
最大称量值 Capacity	100g	200g
最小读数 Resolution	0.0001g	0.0001g
秤盘尺寸 Scale Pan Size	Ø75mm	
内盒尺寸 Packing Box	35x21.5x34cm	
装箱数量 QTY	1台	
外箱尺寸 Carton Dimension	51x38.5x48.5cm	
毛、净重 N.W / G.W	8kg/5.7kg	
供电 Power	DC 9V	

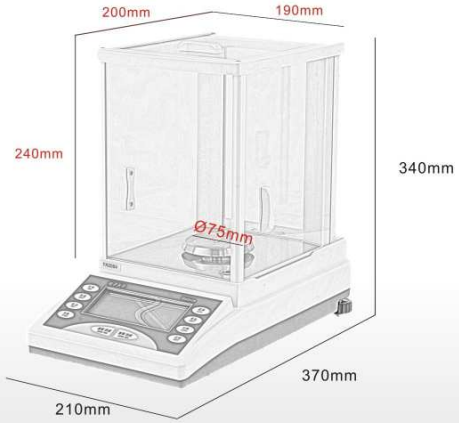

水份测定仪
Electionic Moisture Analyzer

性能特点

1、采用卤素灯管作为加热源，升温快速，加热均匀。
2、大屏幕提供丰富的称量及水分显示信息，方便读取。
3、人机对话的功能使用户操作十分便捷，丰富的操作信息提示，帮助用户更高效的完成工作流程。
4、功能强大：可对重量、温度、时钟校准，具有定时（手动），自动关闭模式选择，样品单元进行设置，加热结束蜂鸣器提示。
5、采用高精度隔热式传感器，采集数据、温度可靠，可有效保证样品数据真实准确。
6、内置RS232通讯接口，方便连接打印机和电脑。

FEATURES

1. Using the halogen lamp as a heating source, rapid heating, uniform heating.
2. Large LCD screen to display information.
3. Convenient user operation, to help users more efficiently complete workflow.
4. Weight, temperature, clock calibration, automatic shutdown mode selection, heating the end of the buzzer.
5. Data collection, reliable temperature, the sample data is true and accurate.
6. Built-in RS232 communication interface.

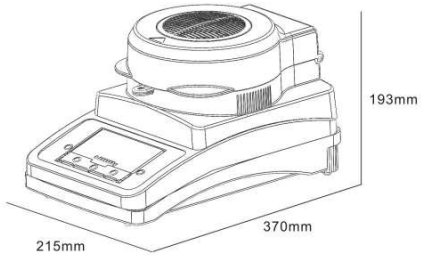

卤素水份测定仪	型号 Model	DJ-105	DJ-102	DJ-101
	规格 Specification	110g/5mg	110g/2mg	110g/1mg
	最大称量值 Capacity	110g	110g	110g
	最小读数 Resolution	5mg	2mg	1mg
	样盘尺寸 Scale Pan Size	Ø90mm		
	装箱数量 QTY	1台		
	外箱尺寸 Carton Dimension	43.5x27x28cm		
	毛、净重 N.W / G.W	4.5kg/3.5kg		
	供电 Power	AC 220V / 50Hz		

HC-B型精密系列天平
HC-B Precision Balances

性能特点

1、采用高精度应变式称量传感器；
2、自动外置砝码校准，标配砝码操作简便；
3、可拆式大尺寸玻璃防风罩，消除工作环境影响；
4、大尺寸带背光液晶显示，消除环境光线影响；
5、抗过载保护及故障自动提示；
6、内置RS232接口(可选装),可直接连接电脑或打印机;
7、多种单位转换，操作简便；
8、交直流两用，待机时间超长。

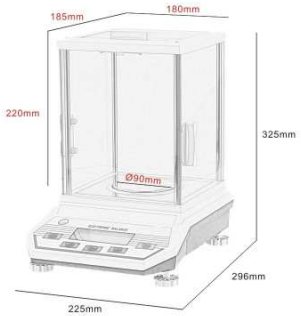

FEATURES

1. Using high-precision strain gauge transducer;
2. Automatic external calibration weights, easy to operate standard weight;
3. Large-size glass windscreen;
4. High-contrast,large LCD display ,Display back light;
5. Anti-overload protection and automatic fault tips;
6. Built-in RS232 interface (optional) can be connected directly to a computer or printer;
7. A variety of unit conversion, easy to operate;
8. AC-DC dual-use, long standby time.

	型号 Model	B1003	B2003	B3003
HC-B 玻璃防风罩	规格 Specification	100g/0.001g	200g/0.001g	300g/0.001g
	最大称量值 Capacity	100g	200g	300g
	最小读数 Resolution	0.001g	0.001g	0.001g
	秤盘尺寸 Scale Pan Size	Ø90mm		
	装箱数量 QTY	1台		
	外箱尺寸 Carton Dimension	42x34x45.5cm		
	毛、净重 N.W / G.W	5kg/3.7kg		
	供电 Power	DC 12V ／内置6V/1.2AH免维护蓄电池		

	型号 Model	B1002	B2002	B3002	B5002	B6002	B10002	B20002
HC-B 圆风罩	规格 Specification	100g/0.01g	200g/0.01g	300g/0.01g	500g/0.01g	600g/0.01g	1000g/0.01g	2000g/0.01g
	最大称量值 Capacity	100g	200g	300g	500g	600g	1000g	2000g
	最小读数 Resolution	0.01g	0.01g	0.01g	0.01g	0.01g	0.01g	0.01g
	秤盘尺寸 Scale Pan Size	Ø130mm						
	内盒尺寸 Packing Box	34x26.5x24cm						
	装箱数量 QTY	4台						
	外箱尺寸 Carton Dimension	54x35x52.5cm						
	毛、净重 N.W / G.W	约13kg/12kg						
	供电 Power	DC 12V ／内置6V/1.2AH免维护蓄电池						

	型号 Model	B1001	B2001	B3001	B5001	B6001	B10001	B20001
HC-B 普通	规格 Specification	100g/0.1g	200g/0.1g	300g/0.1g	500g/0.1g	600g/0.1g	1000g/0.1g	2000g/0.1g
	最大称量值 Capacity	100g	200g	300g	500g	600g	1000g	2000g
	最小读数 Resolution	0.1g	0.1g	0.1g	0.1g	0.1g	0.1g	0.1g
	秤盘尺寸 Scale Pan Size	Ø130mm						
	内盒尺寸 Packing Box	34x26.5x16cm						
	装箱数量 QTY	6台						
	外箱尺寸 Carton Dimension	53x35x49.5cm						
	毛、净重 N.W / G.W	17.2kg/16.2kg						
	供电 Power	DC 12V ／内置6V/1.2AH免维护蓄电池						

HC-B型精密系列天平
HC-B Precision Balances

性能特点

1、采用高精度应变式称量传感器；
2、自动外置砝码校准，标配砝码操作简便；
3、大尺寸带背光液晶显示，消除环境光线影响；
4、抗过载保护及故障自动提示；
5、内置RS232接口(可选装),可直接连接电脑或打印机;
6、多种单位转换，操作简便；
7、交直流两用，待机时间超长。

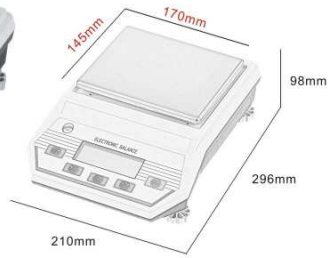

FEATURES

1. Using high-precision strain gauge transducer;
2. Automatic external calibration weights, easy to operate standard weight;
3. High-contrast,large LCD display ,Display back light;
4. Anti-overload protection and automatic fault tips;
5. Built-in RS232 interface (optional) can be connected directly to a computer or printer;
6. A variety of unit conversion, easy to operate;
7. AC-DC dual-use, long standby time.

	型号 Model	B30001	B50001	B100001
HC-B 大称量	规格 Specification	3000g/0.1g	5000g/0.1g	10000g/0.1g
	最大称量值 Capacity	3000g	5000g	10kg
	最小读数 Resolution	0.1g	0.1g	0.1g
	秤盘尺寸 Scale Pan Size	175x145mm		
	内盒尺寸 Packing Box	34x26.5x16cm		
	装箱数量 QTY	6台		
	外箱尺寸 Carton Dimension	53x35x49.5cm		
	毛、净重 N.W / G.W	19kg/18kg		
	供电 Power	DC 12V ／内置6V/1.2AH免维护蓄电池		

HC-C型标准系列天平
HC-C Standard Balances

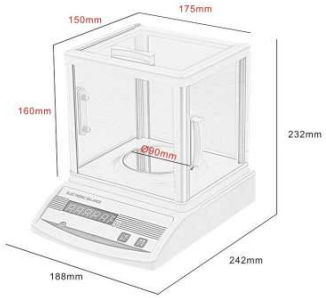

性能特点

1、采用高精度应变式称量传感器；
2、自动外置砝码校准，标配砝码操作简便；
3、数码管显示，全方位无视角偏差；
4、抗过载保护及去皮、计数等功能。

FEATURES

1. Using high-precision strain gauge transducer;
2. Automatic external calibration weights, easy to operate standard weight;
3. Digital display, full viewing angle deviation;
4. Anti-overload and peeled, counting and other functions.

	型号 Model	C1003	C2003	C3003
HC-C 玻璃防风罩	规格 Specification	100g/0.001g	200g/0.001g	300g/0.001g
	最大称量值 Capacity	100g	200g	300g
	最小读数 Resolution	0.001g	0.001g	0.001g
	秤盘尺寸 Scale Pan Size	Ø90mm		
	内盒尺寸 Packing Box	31.5x24x27.5cm		
	装箱数量 QTY	4台		
	外箱尺寸 Carton Dimension	65x50x29.5cm		
	毛、净重 N.W / G.W	13kg/12kg		
	供电 Power	AC 220V /50Hz		

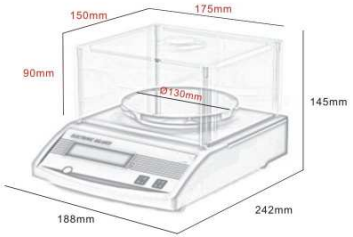

	型号 Model	C1002	C2002	C3002	C5002	C6002	C10002	C20002
HC-C 组合式防风罩	规格 Specification	100g/0.01g	200g/0.01g	300g/0.01g	500g/0.01g	600g/0.01g	1000g/0.01g	2000g/0.01g
	最大称量值 Capacity	100g	200g	300g	500g	600g	1000g	2000g
	最小读数 Resolution	0.01g	0.01g	0.01g	0.01g	0.01g	0.01g	0.01g
	秤盘尺寸 Scale Pan Size	Ø130mm						
	内盒尺寸 Packing Box	30x22x10cm						
	装箱数量 QTY	8台						
	外箱尺寸 Carton Dimension	50x45x30cm						
	毛、净重 N.W / G.W	约16.2kg/15.2kg						
	供电 Power	AC 220V /50Hz						

	型号 Model	C1001	C2001	C3001	C5001	C6001	C10001	C20001
HC-C 普通	规格 Specification	100g/0.1g	200g/0.1g	300g/0.1g	500g/0.1g	600g/0.1g	1000g/0.1g	2000g/0.1g
	最大称量值 Capacity	100g	200g	300g	500g	600g	1000g	2000g
	最小读数 Resolution	0.1g	0.1g	0.1g	0.1g	0.1g	0.1g	0.1g
	秤盘尺寸 Scale Pan Size	Ø130mm						
	内盒尺寸 Packing Box	30x22x10cm						
	装箱数量 QTY	8台						
	外箱尺寸 Carton Dimension	50x45x30cm						
	毛、净重 N.W / G.W	15kg/14kg						
	供电 Power	AC 220V /50Hz						

HC-C型标准系列天平
HC-C Standard Balances

性能特点

1、采用高精度应变式称量传感器；
2、大面积方形秤盘容纳更多重物；
3、自动外置砝码校准，标配砝码操作简便；
4、数码管显示，全方位无视角偏差；
5、抗过载保护及去皮、计数等功能。

FEATURES

1. Using high-precision strain gauge transducer;
2. A large square pan accommodate more weight;
3. Automatic external calibration weights, easy to operate standard weight;
4. Digital display, full viewing angle deviation;
5. Anti-overload and peeled, counting and other functions.

	型号 Model	C30001	C50001	C100001
HC-C 大称量	规格 Specification	3000g/0.1g	5000g/0.1g	10000g/0.1g
	最大称量值 Capacity	3000g	5000g	10kg
	最小读数 Resolution	0.1g	0.1g	0.1g
	秤盘尺寸 Scale Pan Size	175x145mm		
	内盒尺寸 Packing Box	31.5x24.5x15cm		
	装箱数量 QTY	8台		
	外箱尺寸 Carton Dimension	62x51x33.5cm		
	毛、净重 N.W / G.W	17kg/16kg		
	供电 Power	AC 220V /50Hz		

HC-CB型多功能系列天平

HC-CB Multifunction Balances

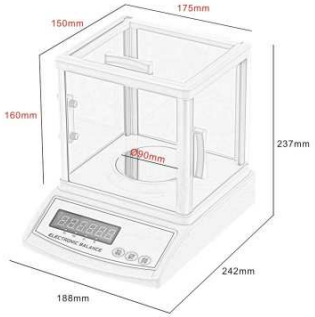

性能特点

1、数码管显示，显示清晰，消除环境光线影响；
2、全新电路设计，稳定性更佳；
3、内置大容量免维护充电电池，超长使用时间；
4、交直流两用，不受供电环境影响，随时使用；
5、四个独立水平调整脚，适合各类操作台面；
6、多种单位一键快速转换，方便进行科学计量；
7、附带计数功能，准确度高；
8、高精度产品采用防静电优质玻璃，能有效消除环境各种干扰，能获取高精确度的称重结果。
9、中精度产品采用组合式防风罩，拆装便捷，灵活使用，满足大多数环境使用要求。

FEATURES

1. Digital display, clear display, eliminating the influence of ambient light;
2. The new circuit design, better stability;
3. Built-in high-capacity maintenance-free rechargeable battery, long time;
4. AC and DC power supply without environmental impact, ready to use;
5. Four independent leveling feet, suitable for all types of operating table;
6. A variety of one-touch speed conversion unit, to facilitate the scientific measurement;
7. With counting function, high accuracy;
8. High-precision high-quality glass products with anti-static, can effectively eliminate various interferences environment, to obtain highly accurate weighing results.
9. The precision products using modular windshield, easy accessibility, flexible use, to meet most environmental requirements.

	型号 Model	CB1003	CB2003	CB3003
HC-CB 玻璃防风罩	规格 Specification	100g/0.001g	200g/0.001g	300g/0.001g
	最大称量值 Capacity	100g	200g	300g
	最小读数 Resolution	0.001g	0.001g	0.001g
	秤盘尺寸 Scale Pan Size	Ø90mm		
	内盒尺寸 Packing Box	31.5x24x27.5cm		
	装箱数量 QTY	4台		
	外箱尺寸 Carton Dimension	65x50x29.5cm		
	毛、净重 N.W / G.W	13.4kg/12.4kg		
	供电 Power	AC 220V /50Hz (内置6V/1.2AH免维护蓄电池)		

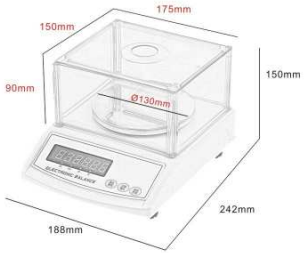

	型号 Model	CB1002	CB2002	CB3002	CB5002	CB6002	CB10002	CB20002
HC-CB 组合式防风罩	规格 Specification	100g/0.01g	200g/0.01g	300g/0.01g	500g/0.01g	600g/0.01g	1000g/0.01g	2000g/0.01g
	最大称量值 Capacity	100g	200g	300g	500g	600g	1000g	2000g
	最小读数 Resolution	0.01g	0.01g	0.01g	0.01g	0.01g	0.01g	0.01g
	秤盘尺寸 Scale Pan Size	Ø130mm						
	内盒尺寸 Packing Box	30x22x10cm						
	装箱数量 QTY	8台						
	外箱尺寸 Carton Dimension	46x42x32cm						
	毛、净重 N.W / G.W	约18.6kg/17.6kg						
	供电 Power	AC 220V /50Hz (可选装内置6V/1.2AH免维护蓄电池)						

	型号 Model	CB1001	CB2001	CB3001	CB5001	CB6001	CB10001	CB20001
HC-CB 普通	规格 Specification	100g/0.1g	200g/0.1g	300g/0.1g	500g/0.1g	600g/0.1g	1000g/0.1g	2000g/0.1g
	最大称量值 Capacity	100g	200g	300g	500g	600g	1000g	2000g
	最小读数 Resolution	0.1g	0.1g	0.1g	0.1g	0.1g	0.1g	0.1g
	秤盘尺寸 Scale Pan Size	Ø130mm						
	内盒尺寸 Packing Box	30x22x10cm						
	装箱数量 QTY	8台						
	外箱尺寸 Carton Dimension	46x42x32cm						
	毛、净重 N.W / G.W	17kg/16kg						
	供电 Power	AC 220V /50Hz (内置6V/1.2AH免维护蓄电池)						

HC-CB型多功能系列天平

HC-CB Multifunction Balances

性能特点

1、数码管显示，显示清晰，消除环境光线影响；
2、全新电路设计，稳定性更佳；
3、内置大容量免维护充电电池，超长使用时间；
4、交直流两用，不受供电环境影响，随时使用；
5、四个独立水平调整脚，适合各类操作台面；
6、多种单位一键快速转换，方便进行科学计量；
7、附带计数功能，准确度高；
8、高精度产品采用防静电优质玻璃，能有效消除环境各种干扰，能获取高精确度的称重结果。
9、中精度产品采用组合式防风罩，拆装便捷，灵活使用，满足大多数环境使用要求。

FEATURES

1. Digital display, clear display, eliminating the influence of ambient light;
2. The new circuit design, better stability;
3. Built-in high-capacity maintenance-free rechargeable battery, long time;
4. AC and DC power supply without environmental impact, ready to use;
5. Four independent leveling feet, suitable for all types of operating table;
6. A variety of one-touch speed conversion unit, to facilitate the scientific measurement;
7. With counting function, high accuracy;
8. High-precision high-quality glass products with anti-static, can effectively eliminate various interferences environment, to obtain highly accurate weighing results.
9. The precision products using modular windshield, easy accessibility, flexible use, to meet most environmental requirements.

	型号 Model	CB30001	CB50001	CB100001
HC-CB 大称量	规格 Specification	3000g/0.1g	5000g/0.1g	10000g/0.1g
	最大称量值 Capacity	3000g	5000g	10kg
	最小读数 Resolution	0.1g	0.1g	0.1g
	秤盘尺寸 Scale Pan Size	175x145mm		
	内盒尺寸 Packing Box	31.5x24.5x15cm		
	装箱数量 QTY	8台		
	外箱尺寸 Carton Dimension	62x51x33.5cm		
	毛、净重 N.W / G.W	19.4kg/18.4kg		
	供电 Power	AC 220V /50Hz (内置6V/1.2AH免维护蓄电池)		

HC-D型便携式电子天平
HC-D Portable Electronic Balance

性能特点

1、高清晰LCD显示,带背光照明,读数清晰方便；
2、具有计数、单位转换和称重等多种功能模式；
3、不锈钢秤盘坚实耐用，便于清理；
4、按键开关机设计，操作简便；
5、低电量警示、过载指示，可调脚座;
6、交直流电源两用，标准AA电池，更换方便；
7、小巧便携，适合随身携带。

FEATURES

1. The use of electromagnetic force balance type weighing sensor;
2. Automatic external calibration weights, automatic calibration;
3. Large-size glass windscreen, clear vision and bright;
4. High-contrast, large LCD screen;
5. The display backlight ;
6. Overload protection;
7. Compact and portable,suitable for portable.

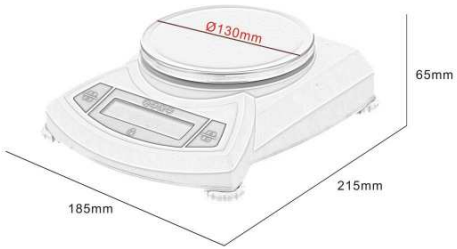

	型号 Model	D1002	D2002	D3002	D1001	D2001	D3001	D4001	D5001	D6001	D10001	D20001
HC-D	规格 Specification	100g/0.01g	200g/0.01g	300g/0.01g	100g/0.1g	200g/0.1g	300g/0.1g	400g/0.1g	500g/0.1g	600g/0.1g	1000g/0.1g	2000g/0.1g
	最大称量值 Capacity	100g	200g	300g	100g	200g	300g	400g	500g	600g	1000g	2000g
	最小读数 Resolution	0.01g	0.01g	0.01g	0.1g	0.1g	0.1g	0.1g	0.1g	0.1g	0.1g	0.1g
	秤盘尺寸 Scale Pan Size	Ø130mm										
	内盒尺寸 Packing Box	31.5x21.7x11cm										
	装箱数量 QTY	8台										
	外箱尺寸 Carton Dimension	46.5x45.5x32.5cm										
	毛、净重 N.W / G.W	约6.6kg / 5.6kg										
	供电 Power	DC 6V ， 2XAA电池										

静水力天平
Hydrostatic Balance

性能特点

1、用于固体样品进行密度、体积的测量；
2、专用静水力学装置设计；
3、由电子天平与静水力学装置组合而成；
4、铸铝静水力学装置坚固可靠；
5、防跌落脚设计保证称量的安全。

FEATURES

1. Measuring the density for solid samples, the volume of;
2. Dedicated hydrostatic device is designed;
3. A combination of electronic balance and hydrostatic unit is made;
4. Aluminum hydrostatic means robust and reliable;
5. Anti-foot drop design to ensure the safety of the weighing.

	型号 Model	JS-F20001	JS-F50001
电子静水天平	规格 Specification	2000g/0.1g	5000g/0.1g
	最大称量值 Capacity	2000g	5000g
	最小读数 Resolution	0.1g	0.1g
	秤盘尺寸 Scale Pan Size	170x145mm	
	支架尺寸 Support size	40x25x41cm	
	吊篮尺寸 Basket size	Ø15.5x15.5cm	
	容器尺寸 Container size	Ø20x24cm	
	装箱数量 QTY	1台	
	外箱尺寸 Carton Dimension	27.5x42x46.5cm	
	毛、净重 N.W / G.W	6kg/5.3kg	
	供电 Power	DC12V / 内置6V/1.2AH免维护蓄电池	

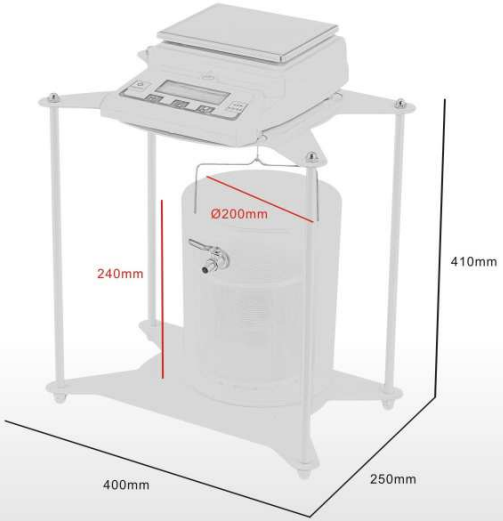

HC－EZ系列电子计重秤

HC–EZ Series Electronic Weight Scale

性能特点

1、采用高精度应变式称量传感器；
2、自动外置砝码校准，
3、大尺寸数码管显示，全方位无视角偏差；
4、抗过载保护及故障自动提示；
5、内置RS232接口(可选装),可直接连接电脑或打印机;
6、多种单位转换及计数等功能；
7、交直流两用，自动睡眠模式，待机时间超长。

FEATURES

1. Using high-precision strain gauge transducer;
2. Automatic external calibration weights,
3. Large digital display, full viewing angle deviation;
4. Anti-overload protection and automatic fault tips;
5. Built-in RS232 interface (optional) can be connected directly to a computer or printer;
6. A variety of unit conversion and counting, and other functions;
7. AC-DC dual-use, automatic sleep mode, long standby time.

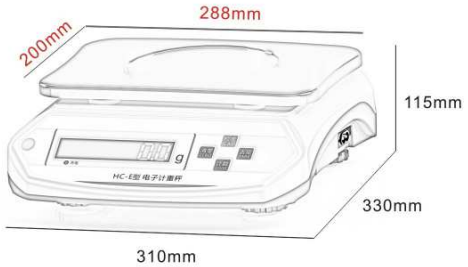

	型号 Model	EZ3-01	EZ3-02	EZ6-01	EZ6-02	EZ15-05	EZ15-1	EZ30-1	EZ30-2
HC–EZ 计重秤	规格 Specification	3kg/0.1g	3kg/0.2g	6kg/0.1g	6kg/0.2g	15kg/0.5g	15kg/1g	30kg/1g	30kg/2g
	最大称量值 Capacity	3kg	3kg	6kg	6kg	15kg	15kg	30kg	30kg
	最小读数 Resolution	0.1g	0.2g	0.1g	0.2g	0.5g	1g	1g	2g
	秤盘尺寸 Scale Pan Size	288x200mm							
	内盒尺寸 Packing Box	37.5x35.5x15.5cm							
	装箱数量 QTY	4台							
	外箱尺寸 Carton Dimension	77x37.5x33cm							
	毛、净重 N.W / G.W	18kg/16kg							
	供电 Power	AC 220V 和内置4V/4AH免维护蓄电池							

HC－ES系列电子计数秤

HC–ES Series Electronic Coanting Scale

性能特点

1、采用高精度应变式称量传感器；
2、自动外置砝码校准，
3、液晶屏带背光显示；
4、抗过载保护及故障自动提示；
5、内置RS232接口(可选装)，可直接连接电脑或打印机；
6、交直流两用，自动睡眠模式，待机时间超长。

FEATURES

1. Using high-precision strain gauge transducer;
2. Automatic external calibration weights,
3. LCD display with backlight;
4. Anti-overload protection and automatic fault tips;
5. Bilt-in RS232 interface (optional) can be connected directly to a computer or printer;
6. AC-DC dual-use, automatic sleep mode, long standby time.

	型号 Model	ES3-01	ES3-02	ES6-01	ES6-02	ES15-05	ES15-1	ES30-1	ES30-2
HC–ES 计数秤	规格 Specification	3kg/0.1g	3kg/0.2g	6kg/0.1g	6kg/0.2g	15kg/0.5g	15kg/1g	30kg/1g	30kg/2g
	最大称量值 Capacity	3kg	3kg	6kg	6kg	15kg	15kg	30kg	30kg
	最小读数 Resolution	0.1g	0.2g	0.1g	0.2g	0.5g	1g	1g	2g
	秤盘尺寸 Scale Pan Size	288x200mm							
	内盒尺寸 Packing Box	37.5x35.5x15.5cm							
	装箱数量 QTY	4台							
	外箱尺寸 Carton Dimension	77x37.5x33cm							
	毛、净重 N.W / G.W	18kg/16kg							
	供电 Power	AC 220V 和内置4V/4AH免维护蓄电池							

HC－F型精准系列天平
HC–F Type Series Precision Balances

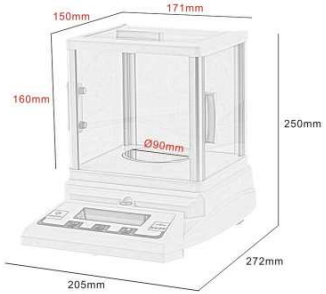

性能特点

1、采用高精度应变式称量传感器；
2、自动外置砝码校准，标配砝码操作简便；
3、大尺寸带背光液晶显示，消除环境光线影响；
4、抗过载保护及故障自动提示；
5、内置RS232接口(可选装),可直接连接电脑或打印机;
6、各种单位转换，操作简便；
7、交直流两用，自动睡眠模式，待机时间超长。

FEATURES

1. Using high-precision strain gauge transducer;
2. Automatic external calibration weights, easy to operate standard weight;
3. Large-size glass windscreen;
4. High-contrast,large LCD display ,Display back light;
5. Anti-overload protection and automatic fault tips;
6. Built-in RS232 interface (optional) can be connected directly to a computer or printer;
7. A variety of unit conversion, easy to operate;
8. AC-DC dual-use, automatic sleep mode, long standby time.

	型号 Model	F1003	F2003	F3003
HC–F 玻璃防风罩	规格 Specification	100g/0.001g	200g/0.001g	300g/0.001g
	最大称量值 Capacity	100g	200g	300g
	最小读数 Resolution	0.001g	0.001g	0.001g
	秤盘尺寸 Scale Pan Size	Ø90mm		
	内盒尺寸 Packing Box	30x22x32.5cm		
	装箱数量 QTY	4台		
	外箱尺寸 Carton Dimension	65x50x29.5cm		
	毛、净重 N.W / G.W	15kg/14kg		
	供电 Power	DC 12V/ 内置6V/1.2AH免维护蓄电池		

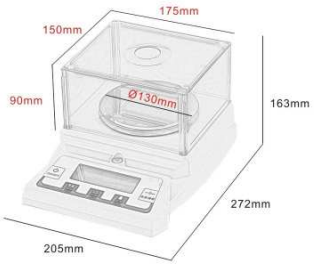

	型号 Model	F1002	F2002	F3002	F5002	F6002	F10002	F20002
HC–F 组合式防风罩	规格 Specification	100g/0.01g	200g/0.01g	300g/0.01g	500g/0.01g	600g/0.01g	1000g/0.01g	2000g/0.01g
	最大称量值 Capacity	100g	200g	300g	500g	600g	1000g	2000g
	最小读数 Resolution	0.01g	0.01g	0.01g	0.01g	0.01g	0.01g	0.01g
	秤盘尺寸 Scale Pan Size	Ø130mm						
	内盒尺寸 Packing Box	30x22x10cm						
	装箱数量 QTY	8台						
	外箱尺寸 Carton Dimension	62x51x33.5cm						
	毛、净重 N.W / G.W	18kg/17kg						
	供电 Power	DC 12V / 内置6V/1.2AH免维护蓄电池						

	型号 Model	F1001	F2001	F3001	F5001	F6001	F10001	F20001
HC–F 普通	规格 Specification	100g/0.1g	200g/0.1g	300g/0.1g	500g/0.1g	600g/0.1g	1000g/0.1g	2000g/0.1g
	最大称量值 Capacity	100g	200g	300g	500g	600g	1000g	2000g
	最小读数 Resolution	0.1g	0.1g	0.1g	0.1g	0.1g	0.1g	0.1g
	秤盘尺寸 Scale Pan Size	Ø130mm						
	内盒尺寸 Packing Box	30x22x10cm						
	装箱数量 QTY	8台						
	外箱尺寸 Carton Dimension	62x51x33.5cm						
	毛、净重 N.W / G.W	16.5kg/15.5kg						
	供电 Power	DC 12V / 内置6V/1.2AH免维护蓄电池						

HC－F型精准系列天平
HC–F Type Series Precision Balances

性能特点

1、采用高精度应变式称量传感器；
2、自动外置砝码校准，标配砝码操作简便；
3、大尺寸带背光液晶显示，消除环境光线影响；
4、抗过载保护及故障自动提示；
5、内置RS232接口(可选装),可直接连接电脑或打印机;
6、各种单位转换，操作简便；
7、交直流两用，自动睡眠模式，待机时间超长。

FEATURES

1. Using high-precision strain gauge transducer;
2. Automatic external calibration weights, easy to operate standard weight;
3. Large-size glass windscreen;
4. High-contrast,large LCD display ,Display back light;
5. Anti-overload protection and automatic fault tips;
6. Built-in RS232 interface (optional) can be connected directly to a computer or printer;
7. A variety of unit conversion, easy to operate;
8. AC-DC dual-use, automatic sleep mode, long standby time.

	型号 Model	F30001	F50001	F100001
HC–F 大称量	规格 Specification	3000g/0.1g	5000g/0.1g	10000g/0.1g
	最大称量值 Capacity	3000g	5000g	10kg
	最小读数 Resolution	0.1g	0.1g	0.1g
	秤盘尺寸 Scale Pan Size	175x145mm		
	内盒尺寸 Packing Box	30x22x10cm		
	装箱数量 QTY	8台		
	外箱尺寸 Carton Dimension	62x51x33.5cm		
	毛、净重 N.W / G.W	19.4kg/18.4kg		
	供电 Power	DC 12V / 内置6V/1.2AH免维护蓄电池		

架盘天平系列
TOP-PANBALANCE

JPT-01

JPT-02

JPT-05

JPT-1

型 号 Model	最大称量 Max	分度值 Division	外箱尺寸 Packing volume	装箱数量 Packing	毛/净重 G.W / N.W
JPT-01	100g	0.1g	47x40x30.5cm	20台/箱	12.5kg/11.5kg
JPT-02	200g	0.2g	47x42.5x32cm	20台/箱	15.5kg/14.5kg
JPT-05	500g	0.5g	66x29x39cm	10台/箱	14.6kg/13.6kg
JPT-1	1000g	1g	46x34x41cm	6台/箱	16kg/15kg

JPT-2

JPT-5

型 号 Model	最大称量 Max	分度值 Division	外箱尺寸 Packing volume	装箱数量 Packing	毛/净重 G.W / N.W
JPT-2	2000g	2g	62x45x28cm	3台/箱	16kg/15kg
JPT-5	5000g	5g	62x40x60cm	2台/箱	14kg/13kg

砝码组规格 Series Weights	2kg	1kg	500g	200g	100g	50g	20g	10g	5g	2g	1g
100g组合						1	2	1	1		
200g组合					1	1	2	1	1		
500g组合				1	2	1	2	1			
1000g组合			1	1	2	1	2	1	1	2	1
2000g组合		1	1	1	2	1	2	1	1	2	1
5000g组合	1	2	1	1	2	1	1	2	2		

机 械 天 平 系 列
Electronic Analytical Balance

J0104 学生天平 Student Balance

最大称量：200g
读数精度：20mg
装 箱 数：6台/箱
外箱尺寸：64.5x47.5x32.5cm
毛重/净重：12kg/11kg

Maximum Capacity: 200g
Reading Precision: 20mg
Packing: 6PCS/CTN
Packing volume:64.5x47.5x32.5cm
N.W.:11kg G.W.:12kg

11015 单杠杆天平 Single Pan Balance

最大称量：100g
读数精度：10mg
装 箱 数：5台/箱
外箱尺寸：89.5x33.5x36.5cm
毛重/净重：15kg/14kg

Maximum Capacity: 100g
Reading Precision: 10mg
Packing: 5PCS/CTN
Packing volume:89.5x33.5x36.5cm
N.W.:14kg G.W.:15kg

WL-05 物理天平 Physical Balance

最大称量：500g
读数精度：20mg
装 箱 数：4台/箱
外箱尺寸：69x40x41cm
毛重/净重：17kg/15kg

Maximum Capacity: 500g
Reading Precision: 20mg
Packing: 4PCS/CTN
Packing volume:69x40x41cm
N.W.:15kg G.W.:17kg

JPT-B05 彩 秤 Demo color balance

最大称量:500g
装箱数量:4台/箱
外箱尺寸:61.5x38x32.5cm
毛重/净重：10kg/9kg

Maximum Capacity:500g
Packing:4PCS/CTN
Packing volume:61.5x38x32.5cm
N.W.:9kg G.W.:10kg

TG 328 分析天平 Analytical Balance

最大称量：200g
读数精度：0.1mg
秤盘尺寸：Ø75mm
装 箱 数：1台/箱
外型尺寸：52x40x66cm
毛重/净重：20kg/18kg

Maximum Capacity: 200g
Reading Precision: 0.1mg
Pan Size: Ø75mm
Packing: 1PCS/CTN
Packing volume:52x40x66cm
N.W.:18kg G.W.:20kg

TG 628 分析天平 Analytical Balance

最大称量：200g
读数精度：1mg
秤盘尺寸：Ø75mm
装 箱 数：1台/箱
外型尺寸：45x34x61cm
毛重/净重：14kg/12kg

Maximum Capacity: 200g
Reading Precision: 1mg
Pan Size: Ø75mm
Packing: 1PCS/CTN
Packing volume:45x34x61cm
N.W.:12kg G.W.:14kg

TG 928 矿山天平 Mine Balance

最大称量：200g
读数精度：10mg
秤盘尺寸：Ø85mm
装 箱 数：1台/箱
外型尺寸：42x29x47cm
毛重/净重：9kg/8kg

Maximum Capacity: 200g
Reading Precision: 10mg
Pan Size: Ø85mm
Packing: 1PCS/CTN
Packing volume:42x29x47cm
N.W.:8kg G.W.:9kg

MB-2000 二标尺天平 Double Beam Balance Specifications

最大称量：2000g
读数精度：0.1g
主 标 尺：200gx10g
副 标 尺：10gx0.1g
秤盘尺寸：Ø150mm
阻尼装置：磁性
装 箱 数：4台/箱
外箱尺寸：49x43x58cm
毛重/净重：20kg/18kg

Capacity: 2000g
Reading Precision: 0.1g
Second beam: 200gx10g
Front beam: 10gx0.1g
Pan Size: Ø150mm
Weighing: grams
Damping system: Magnetic
Packing: 4PCS/CTN
Packing volume:49x43x58cm
N.W.:18kg G.W.:20kg

MB-2610 三标尺天平 Triple Beam Balance Specifications

最大称量：2610g
读数精度：0.1g
前 标 尺：10gx0.1g
中 标 尺：500gx100g
后 标 尺：100gx10g
秤盘尺寸：Ø150mm
阻尼装置：磁性
装 箱 数：4台/箱
外箱尺寸：51x36x47cm
毛重/净重：13kg/11kg

Capacity: 2610g
Reading Precision: 0.1g
Front beam: 10gx0.1g
Second beam: 500gx100g
Third beam: 100gx10g
Pan Size: Ø150mm
Weighing: grams
Damping system: Magnetic
Packing: 4PCS/CTN
Packing volume:51x36x47cm
N.W.:11kg G.W.:13kg

MB-311 四标尺天平 Quadruple Beam Balance Specifications

最大称量：311g
读数精度：0.01g
前 标 尺：1gx0.1g
第二标尺：10gx1g
第三标尺：100gx10g
后 标 尺：200gx100g
秤盘尺寸：Ø150mm
阻尼装置：磁性
装 箱 数：4台/箱
外箱尺寸：75x45x37cm
毛重/净重：10kg/18kg

Capacity: 311g
Reading Precision: 0.01g
Front beam: 1gx0.1g
Second beam: 10gx1g
Third beam: 100gx10g
Read Size: 200gx100g
Pan Size: Ø150mm
Weighing: grams
Damping system: Magnetic
Packing: 4PCS/CTN
Packing volume:75x45x37cm
N.W.: 8kg G.W.:10kg

身高体重秤系列
Height And Weight Scale Series

11030-A

最大称量：150kg	Maximum Capacity: 150kg
读数精度：100g	Reading Precision: 100g
高度范围：72 ~ 190cm	Height measurement range:72 ~ 190cm
秤盘尺寸：310x380mm	Planform Size: 310x380mm
超载保护	Over load and low voltage indication
自动开/归零/关机	Auto on/Auto zero/Auto off
液晶显示屏	LCD Display
窗口尺寸：95x32mm	Display window size: 95x32mm
外型尺寸：54x31x96cm	Physical dimension: 54x31x96cm
外箱尺寸：91x39x14cm	Packing Size: 91x39x14cm
装 箱 数：1台/箱	Packing: 1PCS/CTN
毛重/净重：9.5kg/8kg	N.W.:9.5kg G.W.:8kg
电 源：DC9V/内置蓄电池	Power:DC9V

性能特点

1、超大带背光液晶显示屏，确保工作环境照明不足时能正常使用；
2、交直流两用电源，配有超强蓄电池，适应不同环境使用。

FEATURES

1. High-contrast,large LCD display ,Display back light;
2. AC and DC Power supply,with a super battery.Adapt to different environments.

11030-B

最大称量：150kg	Maximum Capacity: 150kg
读数精度：100g	Reading Precision: 100g
高度范围：72 ~ 190cm	Height measurement range:72 ~ 190cm
秤盘尺寸：300x400mm	Planform Size: 300x400mm
超载保护	Over load and low voltage indication
自动开/归零/关机	Auto on/Auto zero/Auto off
液晶显示屏	LCD Display
窗口尺寸：95x32mm	Display window size: 95x32mm
外型尺寸：41.5x30x96cm	Physical dimension: 41.5x30x96cm
外箱尺寸：82x32x17cm	Packing Size: 82x32x17cm
装 箱 数：1台/箱	Packing: 1PCS/CTN
毛重/净重：7kg/5.5kg	N.W.:5.5kg G.W.:7kg
电 源：DC9V/内置蓄电池	Power:DC9V

性能特点

1、超大带背光液晶显示屏，确保工作环境照明不足时能正常使用；
2、交直流两用电源，配有超强蓄电池，适应不同环境使用。

FEATURES

1. High-contrast,large LCD display ,Display back light;
2. AC and DC Power supply,with a super battery.Adapt to different environments.

11030-C

最大称量：180kg	Maximum Capacity: 180kg
读数精度：0.1kg	Reading Precision: 0.1kg
高度范围：72 ~ 190cm	Height measurement range:72 ~ 190cm
秤盘尺寸：310x310mm	Planform Size: 310x310mm
超载保护	Over load and low voltage indication
自动开/归零/关机	Auto on/Auto zero/Auto off
液晶显示屏	LCD Display
窗口尺寸：60x30mm	Display window size: 60x30mm
外型尺寸：41x31x79.5cm	Physical dimension: 41x31x79.5cm
外箱尺寸：85x33x27cm	Packing Size: 85x33x27cm
装 箱 数：6台/箱	Packing: 6PCS/CTN
毛重/净重：16kg/15kg	N.W.:16kg G.W.:15kg
电 源：内置1x3v锂电池	Power:Built-in lithium battery 1X3V

性能特点

1、液晶显示屏，直观准确；
2、自动开关机，自动去皮；
3、防倾斜保护。

FEATURES

1. A liquid crystal display, intuitive and accurate;
2. Automatic Turning, automatic tare;
3. Anti-tilt protection.

11030-D

最大称量：120kg	Maximum Capacity: 120kg
读数精度：1kg	Reading Precision: 1kg
高度范围：72 ~ 190cm	Height measurement range:72 ~ 190cm
秤盘尺寸：270x245mm	Planform Size: 270x245mm
外型尺寸：32.5x27x79cm	Physical dimension: 32.5x27x79cm
外箱尺寸：80x29x36cm	Packing Size: 80x29x36cm
装 箱 数：12台/箱	Packing: 12PCS/CTN
毛重/净重：20kg/18kg	N.W.:20kg G.W.:18kg

性能特点

1、结构简单，结实可靠；
2、使用方便，免维护。

FEATURES

1. The structure is simple, solid and reliable;
2. Easy to use, maintenance-free

SF-400A 厨房秤 Electronic Kitchen Scale

量程：100～5000g
读数精度：1g
秤盘尺寸：150x150mm
液晶显示，附背光照明
单位转换
计数功能
装 箱 数：40台/箱
毛重/净重：25kg/21kg
外箱尺寸：51x46x40cm
电源：1.5Vx2AA电池

Maximum Capacity: 100～5000g
Reading Precision: 1g
Pan Size: 150x150mm
LCD display,with back light
Unit Conversion
Packing: 40PCS/CTN
N.W.:21kg G.W.:25kg
Measurement: 51x46x40cm
Power:1.5Vx2AA Batteries

SF-400 厨房秤 Electronic Kitchen Scale

量程：100～5000g
读数精度：1g
秤盘尺寸：Ø145mm
液晶显示
单位转换
装 箱 数：40台/箱
毛重/净重：25kg/21kg
外箱尺寸：51x46x40cm
电源：1.5Vx2AA电池

Maximum Capacity: 100～5000g
Reading Precision: 1g
Pan Size: Ø145mm
LCD display
Unit Conversion
Packing: 40PCS/CTN
N.W.:21kg G.W.:25kg
Measurement: 51x46x40cm
Power:1.5Vx2AA Batteries

11020 弹簧度盘秤 Spring Dial Scale

量程：0.5～1000g
读数精度：0.5g
装 箱 数：24台/箱
毛重/净重：11kg/12kg
外箱尺寸：56x47x36cm

Maximum Capacity: 0.5～1000g
Reading Precision: 0.5g
Packing: 24PCS/CTN
N.W.:12kg G.W.:11kg
Measurement: 56x47x36cm

11007 简易天平A Simple Balance

装 箱 数：28台/箱
外箱尺寸：59x33x57cm
毛重/净重：15.8kg/14.8kg

Packing: 28PCS/CTN
Measurement: 59x33x57cm
N.W.:14.8kg G.W.:15.8kg

11007 简易天平B Simple Balance

最大量程：200g
读数精度：1g
装 箱 数：40台/箱
外箱尺寸：67.5x42x48cm
毛重/净重：16kg/15kg

Maximum Capacity: 200g
Reading Precision: 1g
Packing: 40PCS/CTN
Measurement: 67.5x42x48cm
N.W.:15kg G.W.:16kg

砝码系列
Weights

四等砝码 Class 4 weights
精度等级：M1级
材质：铁
表面：镀铬
Series Weights
Class:M1
Material:Iron
Surface: chromeplated

砝码组 Portfolio weights
规格：1000g
精度等级：M1级
材质：铁
表面：镀铬
Regular：1000g
Class：M1
Material:Iron
Surface: chromeplated

砝码组 Portfolio weights
规格：2000g
精度等级：M1级
材质：铁
表面：镀铬
Regular：2000g
Class：M1
Material:Iron
Surface: chromeplated

砝码组 Portfolio weights
规格：5000g
精度等级：M1级
材质：铁
表面：镀铬
Regular：5000g
Class：M1
Material:Iron
Surface: chromeplated

OIML砝码 OIML weights
规格：1mg~20kg
精度等级：E1/E2/F1/F2/M1
材质：不锈钢/铁
Regular：1mg~20kg
Class：E1/E2/F1/F2/M1
Material:Stainless/Iron

黑漆钩码 Black Hook weights
规格：2kg
精度等级：M1级
材质：铁
表面：喷漆
Regular：2kg
Class：M1
Material:Iron
Surface: lacquet

铜砝码组 Copper Portfolio weights
规格：1kg
精度等级：F2
材质：铜
Regular：1kg
Class：F2
Material:Copper

砝码组规格 Series Weights	100g	50g	20g	10g	5g	2g	1g	500mg	200mg	100mg	50mg	20mg	10mg
四等砝码	1	1	2	1	1	2	1	1	2	1	1	2	1